Vorderansicht

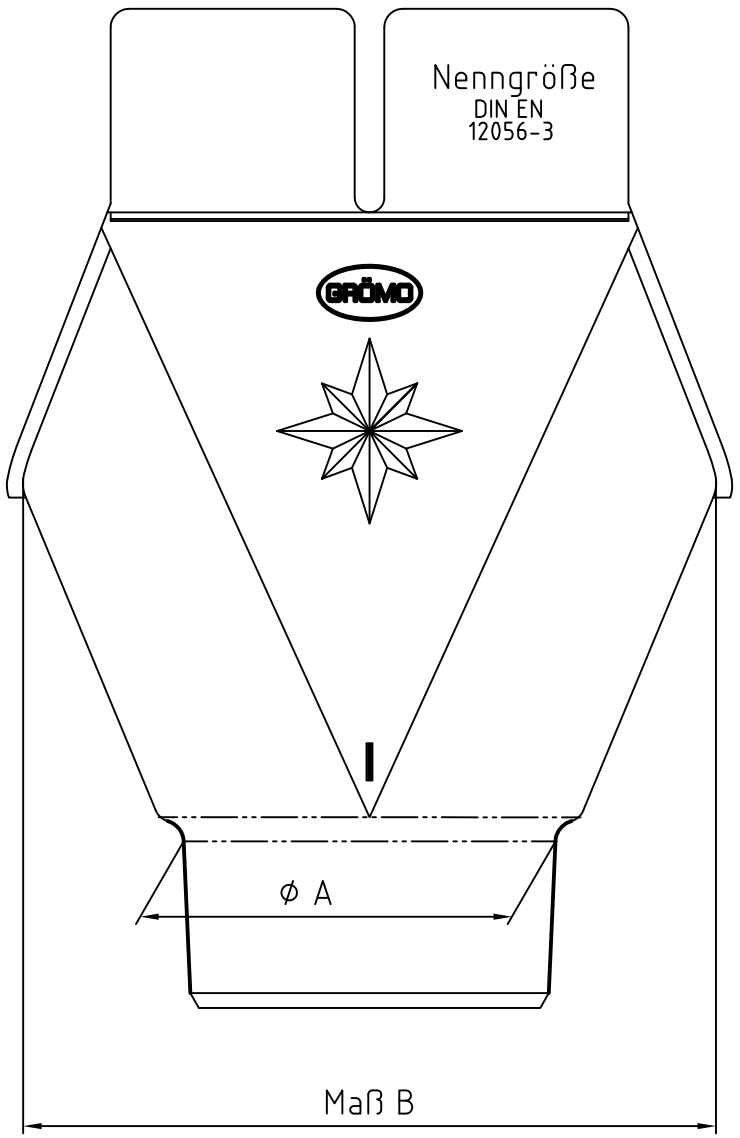

Seitenansicht

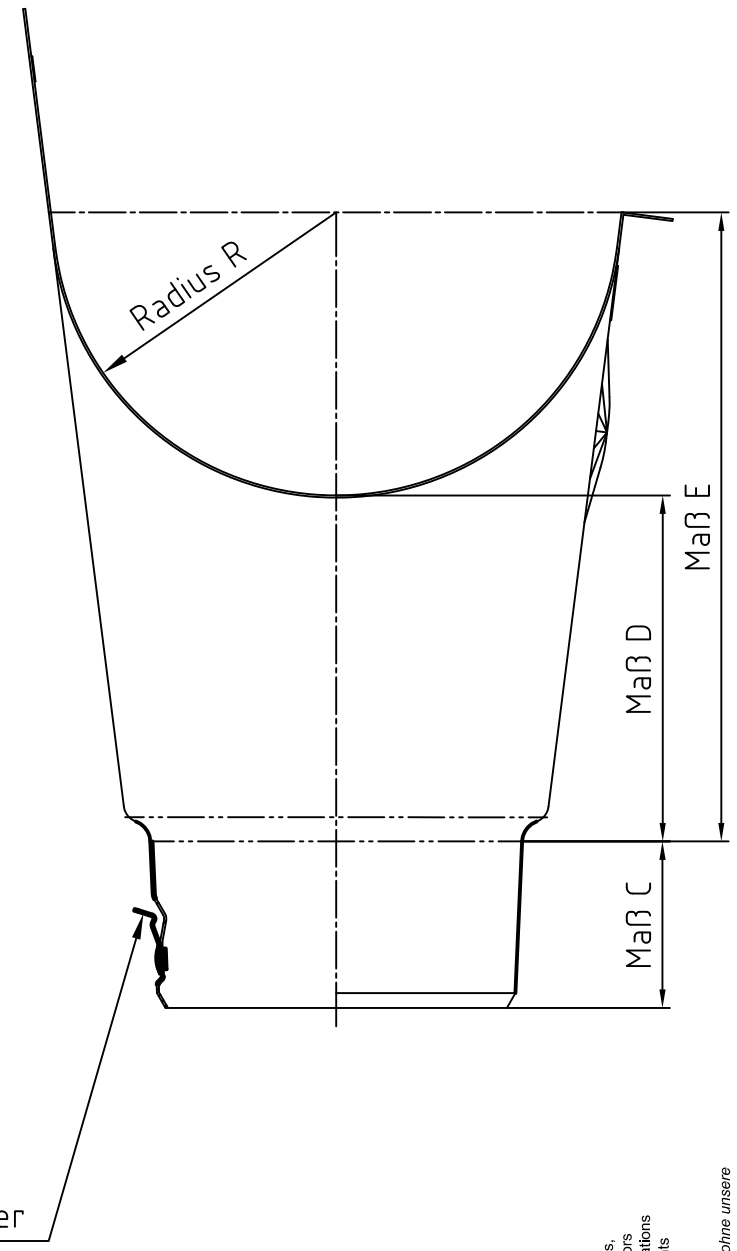

Nenngröße	ø A	Maß B	Maß C	Maß D	Maß E	Radius R	
200/60	60.5	115	30.0	59.5	99.5	40.0	
250/60	60.5	140	30.0	75.0	127.5	52.5	
250/75	75.5	140	37.5	67.5	120.0	52.5	2)
250/76	76.5	140	38.0	67.0	119.5	52.5	
250/80	80.5	140	40.0	65.0	117.5	52.5	
280/76	76.5	165	38.0	82.0	145.5	63.5	
280/80	80.5	165	40.0	80.0	143.5	63.5	
280/87	87.5	165	43.5	80.2	143.7	63.5	
280/100	100.5	165	45.0	79.0	142.5	63.5	
333/76	76.5	185	38.0	102.0	178.5	76.5	
333/80	80.5	185	40.0	100.0	176.5	76.5	
333/87	87.5	185	43.5	96.5	173.0	76.5	
333/100	100.5	185	45.0	93,5	170.0	76.5	
333/120	121.0	185	50.0	95.0	171.5	76.5	1)
400/100	100.5	210	45.0	109.0	205.0	96.0	
400/120	120.5	210	51.0	104.4	200.4	96.0	
400/150	149.0	210	74.0	86.0	182.0	96.0	1) 3)
500/120	120,5	256	51.0	149.0	286.0	125.0	1) 2) 3)
500/150	151.0	293	55.0	151.1	276.1	125.0	1)

1) nicht stumpfgeschweißt, ohne Klemmfeder
2) ohne Stern
3) Aussehen und Form weicht von Zeichnung ab

Nach DIN EN 12056-3.
stumpfgeschweißt.
Alle Maße im mm.
Technische Änderungen vorbehalten!

This document is subject to copyright protection. Changes, copying or making it available to third parties or competitors is not allowed without our prior written approval. Any violations are liable to cause damages. All rights reserved for patents pending or registration of protection of utility-samples.

Dieses Dokument ist urheberrechtlich geschützt. Es darf ohne unsere Einwilligung weder umgezeichnet, vervielfältigt, noch dritten Personen oder Konkurrenzfirmen zugänglich gemacht werden. Zuwiderhandlungen verpflichten zu Schadensersatz. Alle Rechte für den Fall der Patenterteilung oder Musterschutz-Eintragung sind uns vorbehalten.

Rev.Nr.	Änderungstext	Datum	Name

GRÖMO
GMBH & Co.KG
Johann-Georg-Fendt-Straße 38
87616 Marktoberdorf

Benennung
Einhangstutzen
Oval

	Name	Datum	
Revisons-Nr.			
Erstellt	Kaufmann	16.03.2014	
Erstfreigabe			
Änderung-freigabe			Status
Zeich.Nr.	MWM-00028710		